Կտրվածք 1-1

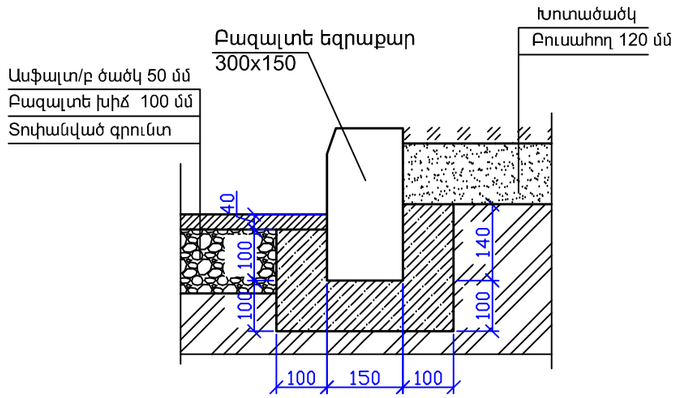

Կտրվածք 2-2

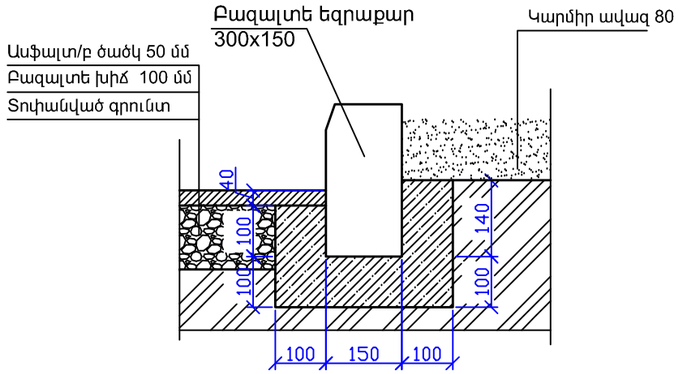

Կտրվածք 3-3

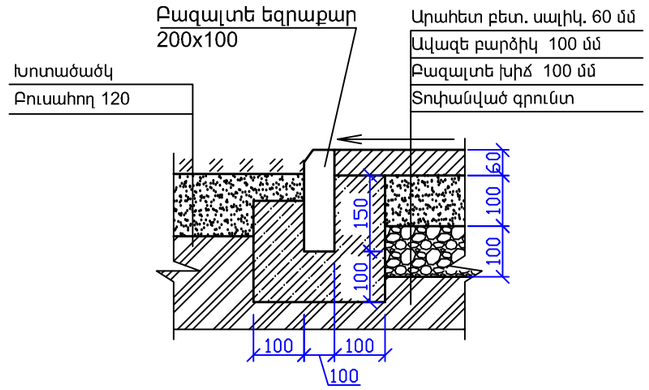

Կտրվածք 4-4

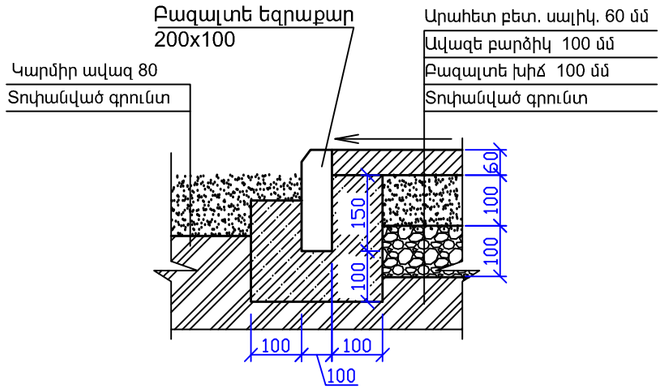

Կտրվածք 5-5

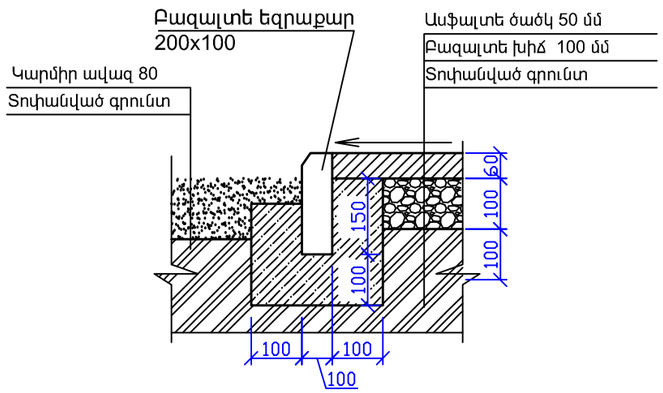

Կտրվածք 6-6

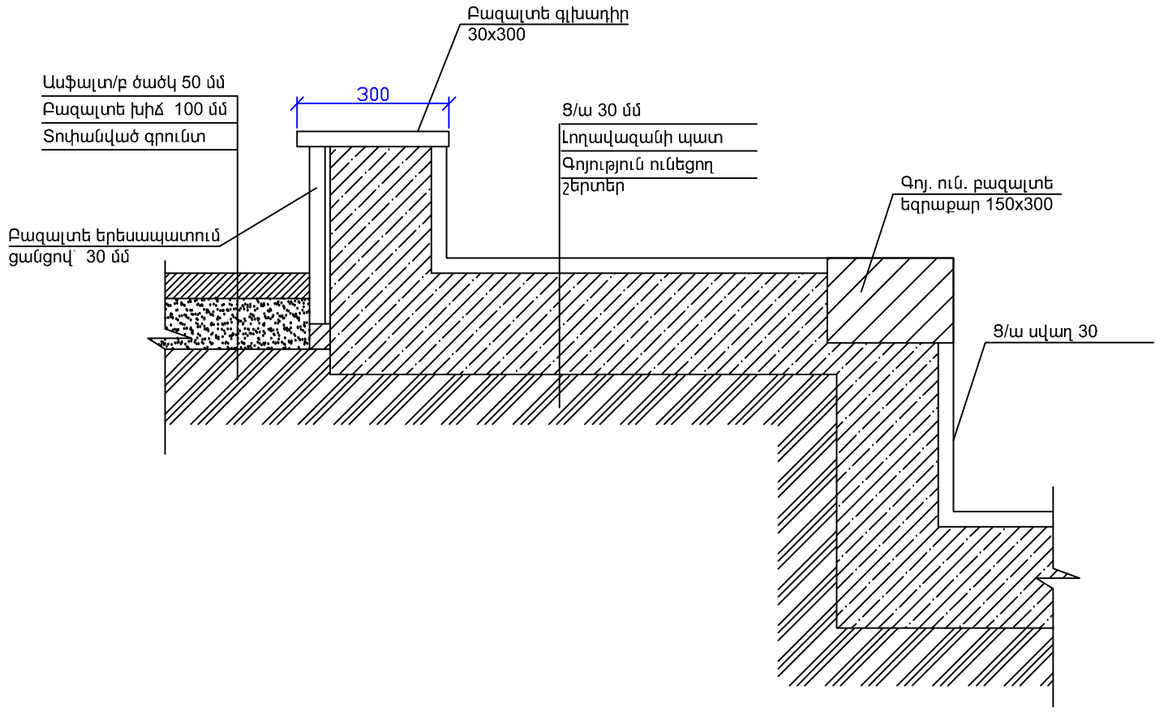

			Ք. ԵՐԵՎԱՆԻ ԿԵՆՏՐՈՆ ՎԱՐՉԱԿԱՆ ՇՐՋԱՆԻ ՍԱՅԱԹ-ՆՈՎԱ 4, 6 և ԱԲՈՎՅԱ ՇԵՆՔԵՐԻ ԲԱԿԱՅԻՆ ՏԱՐԱԾՔՆԵՐԻ ՎԵՐԱՆՈՐՈԳՄԱՆ ՆԱԽԱԳԻԾ			
Ն.Գ.Ճ.	Հ. Հովսեփյան				
Նախագծեց	Հ. Օհանյան			էտապ	թերթ	թերթ
				ՃՇ	7	1
			ԿՏՐՎԱԾՔՆԵՐ	«ՍՈՒՖԵՏ» ՍՊԸ	